VivoMini UN-sarja

Käyttöopas

FI9802
Tarkistettu ja korjattu painos
Lokakuu 2014

Tekijänoikeustiedot

Tämän käyttöoppaan osia tai siinä kuvattuja tuotteita ja ohjelmistoja ei saa monistaa, siirtää, jäljentää, tallentaa hakujärjestelmään tai kääntää millekään kielelle missään muodossa tai millään tavalla, lukuun ottamatta dokumentaatiota, jonka ostaja on säilyttänyt varmistustarkoituksessa, ilman ASUSTeK COMPUTER INC:n (“ASUS”) erikseen myöntämää, kirjallista lupaa.

ASUS TARJOAA TÄMÄN KÄYTTÖOPPAAN “SELLAISENAAN” ILMAN MINKÄÄNLAISTA SUORAA TAI EPÄSUORAA TAKUUTA, MUKAAN LUKIEN MUTTA EI AINOASTAAN EPÄSUORAT TAKUUT TAI KAUPATTAVUUSEDELLYTYKSET TAI SOVELTUVUUS TIETTYYN KÄYTTÖÖN. ASUS, SEN JOHTAJAT, TOIMIHENKILÖT, TYÖNTEKIJÄT TAI EDUSTAJAT EIVÄT MISSÄÄN TAPAUKSESSA OLE VASTUUSSA MISTÄÄN EPÄSUORISTA, ERITYISISTÄ, SATUNNAISISTA TAI VÄLILLISISTÄ VAHINGOISTA (MUKAAN LUKIEN LIIKEVOITON MENETYKSET, LIIKETOIMINNAN MENETYKSET, HYÖDYN TAI DATAN MENETYKSET, LIIKETOIMINNAN KESKEYTYKSET YMS.), VAIKKA ASUS:LLE OLISI ILMOITETTU, ETTÄ TÄMÄN KÄYTTÖOPPAAN TAI TUOTTEEN VIAT TAI VIRHEET SAATTAVAT AIHEUTTAA KYSEISIÄ VAHINKOJA.

Tässä käyttöoppaassa mainitut tuotteet ja yritysnimet saattavat olla yritystensä rekisteröityjä tavaramerkkejä tai tekijänoikeuksia, ja niitä käytetään ainoastaan omistajan avuksi tunnistamiseen tai selittämiseen ilman loukkaustarkoitusta.

TÄSSÄ KÄYTTÖOPPAASSA ESITELLYT TEKNISET TIEDOT JA INFORMAATIO ON TUOTETTU AINOASTAAN INFORMAATIOKÄYTTÖÖN, JA NE VOIVAT MUUTTUA MILLOIN TAHANSA ILMAN ENNAKKOVAROITUSTA, JOTEN NE EIVÄT OLE ASUS:N SITOUMUKSIA. ASUS EI OTA MINKÄÄNLAISTA VASTUUTA KÄYTTÖOPPAASSA MAHDOLLISESTI ESIINTYVISTÄ VIRHEISTÄ, MUKAAN LUKIEN SIINÄ KUVATUT TUOTTEET JA OHJELMISTOT.

Copyright © 2014 ASUSTeK COMPUTER INC. Kaikki oikeudet pidätetään.

Vastuurajoitus

Joissain tapauksissa voit olla oikeutettu saamaan korvauksia ASUSilta ASUSin tai muun vastuullisen osapuolen virheen vuoksi. Sellaisessa tapauksessa, syistä riippumatta, jossa olet oikeutettu hakemaan vahingonkorvauksia ASUSilta, ASUS on vastuussa ainoastaan ruumiillisista vahingoista (mukaan lukien kuolema) sekä kiinteälle omaisuudelle ja henkilökohtaiselle reaaliomaisuudelle aiheutuneista vahingoista tai mistä tahansa muista todellisista ja suorista vahingoista, jotka ovat aiheutuneet tässä takuuasiakirjassa mainittujen juridisten velvollisuuksien laiminlyönnistä tai puutteellisuudesta, mukaan lukien kunkin tuotteen luettelonmukainen sopimushinta.

ASUS on vastuussa tai hyvittää ainoastaan menetykset, vahingot tai korvausvaatimukset, jotka johtuvat tässä takuuasiakirjassa mainituista rikkomuksista tai oikeudenloukkauksista.

Rajoitus koskee myös ASUSin hankkijoita ja jälleenmyyjää. Se on ASUSin, sen hankkijoiden ja jälleenmyyjäsi yhteinen enimmäisvastuu.

ASUS EI OLE MISSÄÄN TAPAUKSESSA VASTUUSSA SEURAAVISTA: (1) KOLMANNEN OSAPUOLEN KORVAUSVAATIMUKSET SINULLE AIHEUTUNEISTA VAHINGOISTA; (2) TALLENTEIDESI TAI DATASI KATOAMINEN TAI VAHINGOITTUMINEN; TAI (3) ERITYISET, SATUNNAISET TAI EPÄSUORAT VAHINGOT TAI TALOUDELLISET VÄLILLISET VAHINGOT (MUKAAN LUKIEN MENETETYT LIIKEVOITOT TAI SÄÄSTÖT), VAIKKA ASUS, SEN HANKKIJAT TAI JÄLLEENMYYJÄT OLISIVAT MAHDOLLISUUDESTA TIETOISIA.

Huolto ja tuki

Käy monikielisillä Internet-sivuillamme osoitteessa **http://support.asus.com**

Sisältö

Tietoja tästä käyttöoppaasta 4
Tämän käyttöoppaan merkintätavat 4
Typografia 4
Pakkauksen sisältö 5

VivoMini:n esittely **7**
Ominaisuudet 8
Etu 8
Vasen puoli 9
Taka 10

VivoMini:n käyttö **13**
Näin pääset alkuun 14
Liitä verkkolaite VivoMini-tietokoneeseen 14
Liitä näyttöpaneeli VivoMini-tietokoneeseen 16
USB-näppäimistön tai -hiiren liittäminen 17
Käynnistä VivoMini 17
VivoMini:n kytkeminen pois päältä 18
VivoMini:n asettaminen lepotilaan 18
Siirtyminen BIOS-asetukseen 18
Nopea siirtyminen BIOS-asetukseen 18

Muistin päivitys **19**
Muistimoduulien päivittäminen 20

Liitteet **27**
Turvallisuustietoja 28
Järjestelmän asettaminen 28
Varovaisuus käytettäessä 28
Säädösilmoitukset 30
ASUS-yhteystiedot 36

Tietoja tästä käyttöoppaasta

Tämä käyttöopas tarjoaa tietoja tietokoneesi laitteiston ja ohjelmiston ominaisuuksista järjestettyinä lukuihin seuraavasti:

Luku 1: VivoMini:n esittely
Tässä luvussa kuvataan VivoMini:n laitteiston osat.

Luku 2: VivoMini:n käyttö
Tässä luvussa annetaan ohjeet, kuinka VivoMini:tä käytetään.

Luku 3: Muistin päivitys
Tässä luvussa kuvaan, kuinka VivoMini-tietokoneeseen asennetaan muistimoduuleita.

Liitteet
Tämä osa sisältää VivoMini huomautukset ja turvallisuusilmoitukset.

Tämän käyttöoppaan merkintätavat

Tämän käyttöoppaan tärkeiden tietojen korostamiseksi osa tekstistä on esitetty seuraavasti:

TÄRKEÄÄ! Tämä viesti sisältää tärkeää tietoa, jota tulee noudattaa tehtävän suorittamiseksi.

HUOMAUTUS: Tämä viesti sisältää lisätietoja ja vihjeitä, jotka helpottavat tehtävien suorittamista.

VAROITUS! Tämä viestin sisältää tärkeitä tietoja, joita tulee noudattaa turvallisuuden ylläpitämiseksi tiettyjä tehtäviä suoritettaessa tai VivoMini tietojen ja komponenttien vahingoittumisen estämiseksi.

Typografia

Lihavoitu	Ilmaisee valikon tai kohteen, joka on valittava.
Kursivoitu	Tämä ilmaisee käyttöoppaan osat, joista voit katsoa lisätietoja.

Pakkauksen sisältö

Oma VivoMini-pakettisi sisältää seuraavat kohteet:

VivoMini

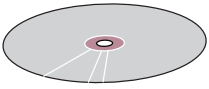

Ohjain-DVD-levy**

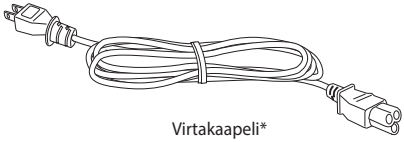

Virtakaapeli*

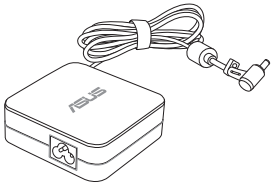

Verkkolaite*

Tekniset asiakirjat

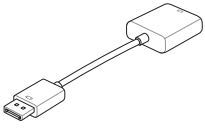

DisplayPort - VGA -sovitin**

HUOMAUTUKSIA:

- *Todelliset tuotteen tekniset tiedot ja pakkauksen sisällöt voivat vaihdella VivoMini:n mallin, maan tai alueen mukaan.
- **Näiden kohteiden saatavuus ja määrä vaihtelee VivoMini-pakettien mukaan.
- Jos laitteeseen tai sen osiin tulee takuuaikana vika tai toimintahäiriö normaalissa ja oikeassa käytössä, toimita takuukortti viallisen laitteen mukana ASUS-huoltokeskukseen viallisten osien vaihtamiseksi.

1

VivoMini:n esittely

Ominaisuudet

Etu

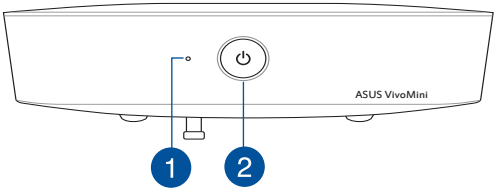

1 **Aseman toiminnan merkkivalo**

Tämä merkkivalo syttyy, kun VivoMini käyttää sisäisiä tallennusasemia.

2 ⏻ **Virtapainike**

VivoMini kytketään päälle tai pois päältä virtapainiketta painamalla. Voit myös kytkeä VivoMini:n virtapainikkeella lepotilaan.

Vasen puoli

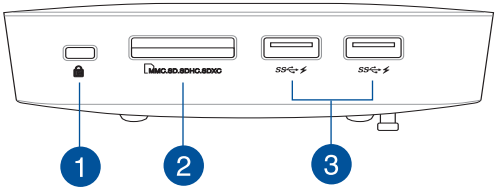

1

Kensington-turvakolo

Kensington-turvakolon avulla VivoMini:n voi kiinnittää Kensington®-turvallisuustuotteilla.

2

Muistikortin lukija

Sisäinen kortinlukija antaa tietokoneen lukea ja kirjoittaa tietoja SD/SDHC/SDXC/MMC-korteille/korteilta.

HUOMAUTUS: Todellinen siirtonopeus on muistikortin teknisten tietojen mukainen.

3

USB 3.0 -portti

USB 3.0 (Universal Serial Bus 3.0) portit mahdollistavat jopa 5Gbit/s siirtonopeuden ja ovat taaksepäin yhteensopivia USB2.0:n kanssa. Nämä portit tukevat myös Battery Charging 1.2 -tekniikkaa, joka mahdollistaa USB-laitteiden lataamisen.

Taka

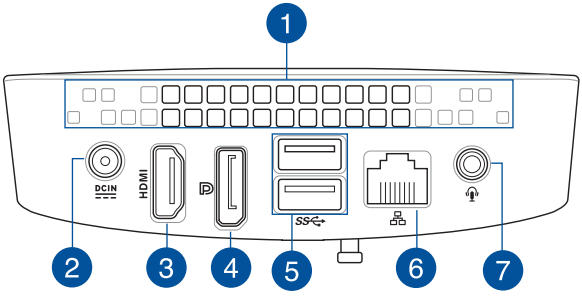

1

Tuuletusaukot

Tuuletusaukot antavat kuuman ilman poistua VivoMini kotelosta.

HUOMAUTUS: VivoMini pohjassa olevat ilmastointiaukot mahdollistavat viileän ilman pääsyn laitteeseen. On suositeltavaa sijoittaa VivoMini tasaiselle, vakaalle pinnalle optimaalisen tuuletuksen varmistamiseksi.

TÄRKEÄÄ: Optimaalista lämmönhaihdutusta ja tuuletusta varten varmista, ettei tuuletusaukkojen edessä ole esteitä.

2 DCIN

Virransyöttö (DC 19 V)

Toimitukseen kuuluva verkkolaite muuntaa vaihtovirran tasavirraksi tässä liitännässä käytettäväksi. VivoMini toimii tämän liitännän kautta syötetyllä virralla. Käytä aina toimitukseen kuuluvaa verkkolaitetta estääksesi VivoMini vahingoittumisen.

VAROITUS! Verkkolaite voi kuumentua käytettäessä. Älä peitä verkkolaitetta ja pidä se loitolla kehostasi.

3 HDMI

HDMI-portti

HDMI (High Definition Multimedia Interface) -portti tukee Full-HD-laitteita, kuten LCD TV:tä tai monitoria ja sallii katsomisen suuremmalta ulkoiselta näytöltä.

4

DisplayPort-portti

DisplayPort lähettää korkean suorituskyvyn digitaalista lähtöä VivoMinistä näyttölaitteeseen, kuten nestekidenäyttö-TV tai teräväpiirtomonitori.

5

USB 3.0 -portti

USB 3.0 (Universal Serial Bus 3.0) portit mahdollistavat jopa 5Gbit/s siirtonopeuden ja ovat taaksepäin yhteensopivia USB2.0:n kanssa.

6

LAN-portti

Kahdeksannastainen RJ-45 LAN -portti tukee vakio-Ethernet-kaapelia lähiverkkoyhteyttä varten.

7

Kuulokelähtö-/mikrofonitulo-yhdistelmäliitinportti

Tämä portti mahdollistaa VivoMinin liittämisen vahvistettuihin kaiuttimiin tai kuulokkeisiin. Voit käyttää tätä porttia myös VivoMinin liittämiseen ulkoiseen mikrofoniin.

2

VivoMini:n käyttö

Näin pääset alkuun

Liitä verkkolaite VivoMini-tietokoneeseen

Verkkolaitteen liittäminen VivoMini-tietokoneeseen:

A. Liitä virtajohto verkkolaitteeseen.

B. Liitä verkkolaite 100 V - 240 V -virtalähteeseen.

C. Liitä verkkolaitteen liitin VivoMini tasavirtatuloon (DC).

HUOMAUTUS: Verkkolaitteen ulkoasu saattaa vaihdella mallin ja alueen mukaan.

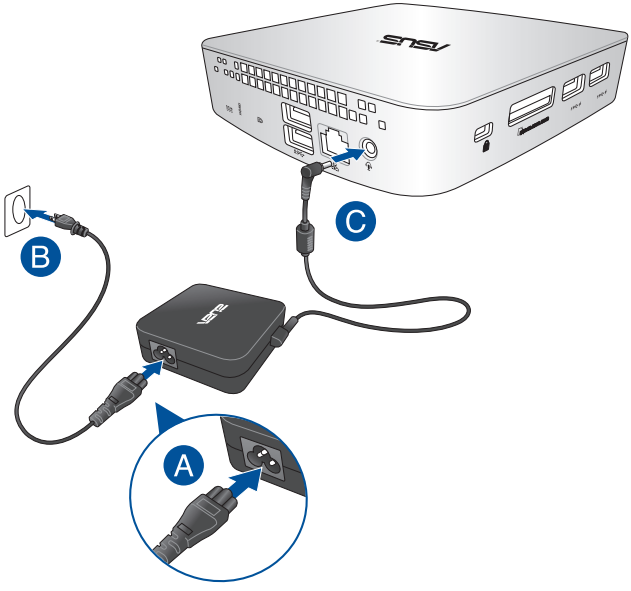

VAROITUS!

- On vahvasti suositeltavaa käyttää vain VivoMini:n toimitukseen kuuluvaa verkkolaitetta ja kaapelia.
- On vahvasti suositeltavaa käyttää maadoitettua pistorasiaa, kun käytät VivoMini:tä.
- Pistorasian on oltava helposti tavoitettavissa ja lähellä VivoMini.
- Irrottaaksesi VivoMini verkkovirrasta, irrota se virtapistokkeesta.

HUOMAUTUS:

Verkkolaitetiedot:

- Tulojännite: 100–240 VAC
- Tulotaajuus: 50–60Hz
- Nimellisantovirta: 3.42A (65W)
- Nimellisantojännite: 19V

Liitä näyttöpaneeli VivoMini-tietokoneeseen

Voit liittää näyttöpaneelin tai projektorin VivoMini-tietokoneeseen, jossa on seuraavat liitännät:

- HDMI-liitäntä
- DisplayPort-liitin
- VGA-liitin (käytä DisplayPort - VGA - tai HDMI - VGA -sovittimen kanssa)
- DVI-liitäntä (käytä DisplayPort - DVI - tai HDMI - DVI -sovittimen kanssa)

HUOMAUTUS: DisplayPort - DVI-sovitin, HDMI - DVI -, DisplayPort - VGA - tai HDMI - VGA -sovitin myydään erikseen.

Näyttöpaneelin liittäminen VivoMini-tietokoneeseen:

Liitä näyttökaapeli joko HDMI- tai DisplayPort-porttiin.

Liitä näyttö HDMI-portin kautta

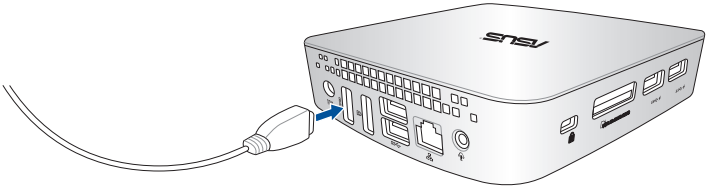

Näytön liittäminen DisplayPort-portilla

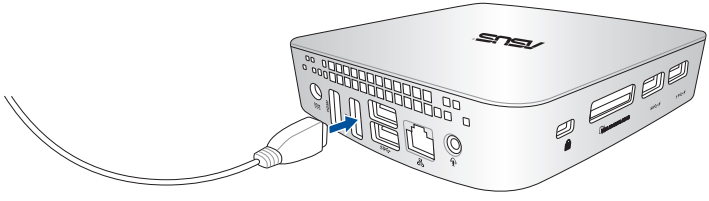

USB-näppäimistön tai -hiiren liittäminen

Voit yleisesti liittää USB-näppäimistön ja hiiren VivoMini-tietokoneeseen. Voit myös liittää USB-käyttöavaimen langatonta näppäimistöä ja hiirtä varten.

Näppäimistön ja hiiren liittäminen VivoMini-tietokoneeseen:

Liitä USB-kaapeli näppäimistöstä ja hiirestä mihin tahansa VivoMini:n USB 2.0 -porttiin.

HUOMAUTUS: On suositeltavaa, että käytät VivoMinin takapaneelin USB-portteja langallisen näppäimistön ja hiiren liittämiseen.

Käynnistä VivoMini

Paina virtapainiketta VivoMini:n kytkemiseksi päälle.

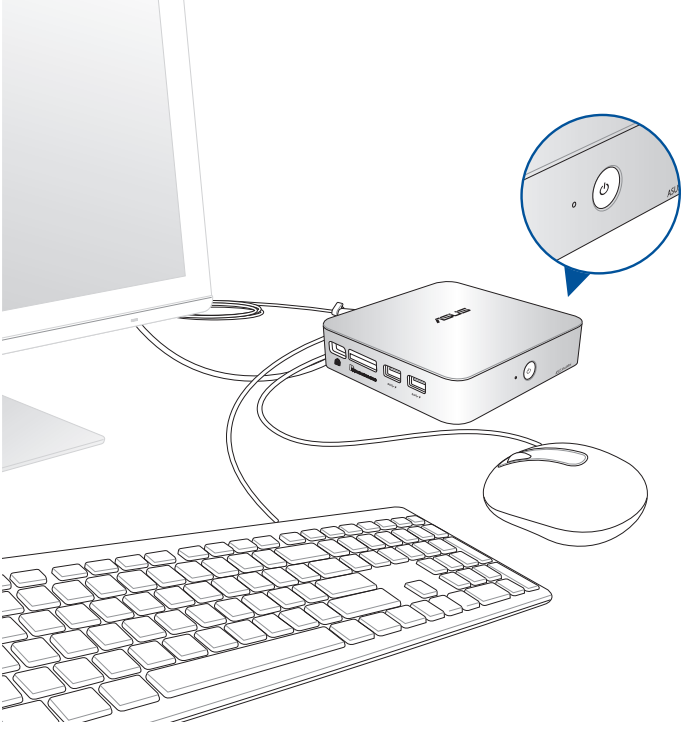

VivoMini:n kytkeminen pois päältä

Jos VivoMini ei vastaa, pidä virtapainiketta painettuna vähintään neljä (4) sekuntia, kunnes VivoMini sammuu.

VivoMini:n asettaminen lepotilaan

Aseta VivoMini lepotilaan painamalla kerran virtapainiketta.

Siirtyminen BIOS-asetukseen

BIOS (Basic Input and Output System) -asetuksiin tallennetaan järjestelmän laitteistoasetukset, joita tarvitaan VivoMini:n järjestelmän käynnistyksessä.

Normaalitilanteessa käytetään oletus-BIOS-asetuksia optimaalisen suorituskyvyn varmistamiseksi. Muuta oletus-BIOS-asetuksia ainoastaan seuraavissa tilanteissa:

- Järjestelmän käynnistyksen aikana näyttöön tulee virheviesti, jossa pyydetään käynnistämään BIOS-asetus.
- Olet asentanut uuden järjestelmäkomponentin, joka vaatii myös BIOS-asetusten muuttamisen tai päivittämisen.

VAROITUS! Väärät BIOS-asetukset voivat johtaa järjestelmän epävakauteen tai käynnistyksen epäonnistumiseen. On vahvasti suositeltavaa, että muutat BIOS-asetuksia vain koulutetun huoltohenkilöstön avustuksella.

Nopea siirtyminen BIOS-asetukseen

Nopea siirtyminen BIOS-asetukseen:

- Paina VivoMini:n virtapainiketta vähintään neljä (4) sekuntia sammuttaaksesi tietokoneen, ja paina sitten virtapainiketta uudelleen käynnistääksesi VivoMini:n ja paina POST-tilassa <F2> tai <Del>-näppäintä.
- Kun VivoMini-tietokone on sammunut, irrota virtajohto VivoMini:n virtaliitännästä. Liitä virtajohto takaisin ja paina virtapainiketta käynnistääksesi VivoMini:n. Paina POST-tilassa <F2> tai <Del>-näppäintä.

HUOMAUTUS: POST (Power-On Self Test) on sarja ohjelmiston ohjaamia diagnostiikkatestejä, jotka suoritetaan pöytätietokoneen käynnistyksen aikana.

3

Muistin päivitys

Muistimoduulien päivittäminen

VivoMini:ssä on kaksi SO-DIMM-muistipaikkaa, joihin voi asentaa kaksi 2 Gt:n, 4 Gt:n tai 8 Gt:n puskuroimatonta ja ei-ECC 1,35 V DDR3 204-nastaista SO-DIMM -muistia 16 Gt:n enimmäismuistia varten.

TÄRKEÄÄ!

- On suositeltavaa vaihtaa muistimoduulit ammattimaisessa valvonnassa. Vieraile ASUS-huoltokeskuksessa saadaksesi lisätukea.
- Katso osoitteesta http://www.asus.com luettelo yhteensopivista DIMM-moduuleista. Voit asentaa vain 1,35 V DDR3 SO-DIMM -moduulin VivoMinin DIMM-paikkoihin.

VAROITUS!

- Varmista, että kätesi ovat kuivat ennen kuin jatkat jäljellä olevia asennustoimenpiteitä.
- Ennen kuin asennat muistimoduuleita, käytä maadoitettua rannehihnaa tai kosketa turvallisesti maadoitettua kohdetta tai metalliesinettä välttääksesi niiden vahingoittumisen staattisen sähkön vuoksi.

Muistimoduulien asentaminen tai päivittäminen:

1. Kytke VivoMini pois päältä ja irrota kaikki kaapelit ja lisävarusteet.
2. Aseta VivoMini tasaiselle, vakaalle pinnalle yläpuoli alaspäin.

3. Irrota pohjasta kumijalat litteäpäisellä ruuvitaltalla tai suoristetulla paperiliittimellä ja aseta ne sivuun.

TÄRKEÄÄ! Huomioi reiällisten kumijalkojen suuntaus kannessa ja painettu numero kussakin kumijalassa. Ne ilmaisevat järjestyksen, jota sinun on seurattava poistaessasi kumijalat paikoiltaan. Katso lisätietoja seuraavasta kuvasta.

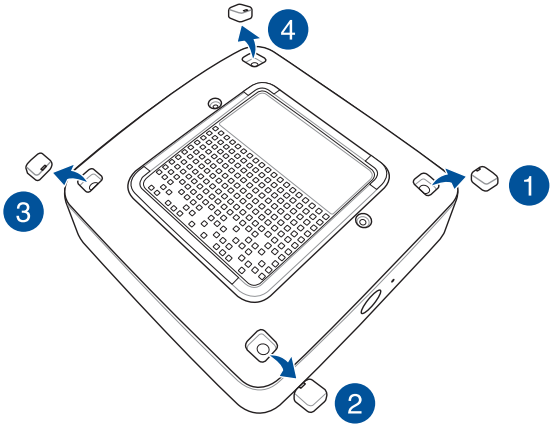

4. Irrota neljä kannen kiinnitysruuvia.

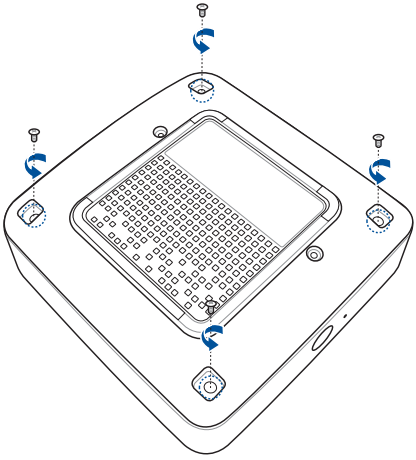

5. Ota yksi aiemmin irrottamistasi ruuveista ja aseta se reikään. Jätä osa ruuvin päästä näkyviin niin, että siihen voi tarttua.

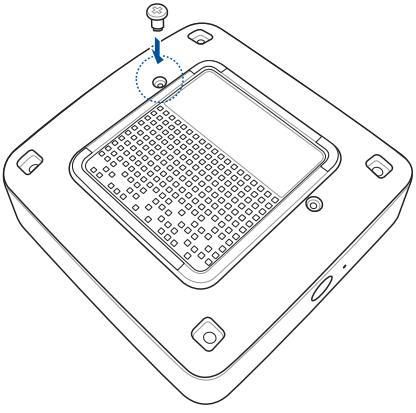

6. Pitäen kiinni ruuvista vedä kansi varovasti irti VivoMinin pohjasta. Pidä toisella kädellä VivoMiniä paikallaan.

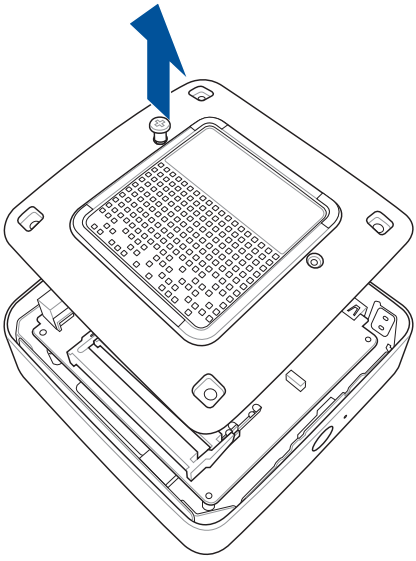

7. Kohdista ja liitä muistimoduuli paikkaan (A) ja paina sitä alas (B) niin, että se asettuu tiukasti paikalleen. Toista samat vaiheet asentaessasi muita muistimoduuleita.

TÄRKEÄÄ! Asenna aina ensin alapaikkaan.

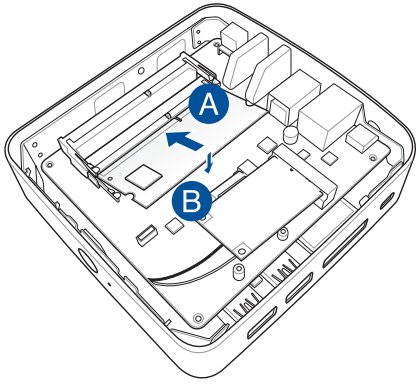

8. Irrota aiemmin kiinnittäväsi alakannen kiinnitysruuvi (A) ja kohdista ja liitä alakansi takaisin VivoMinin (B) pohjaan

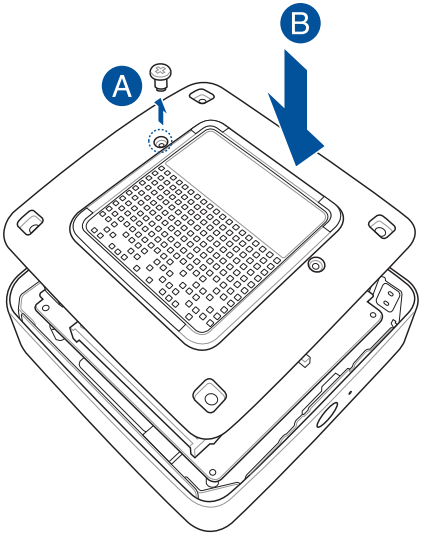

9. Kiinnitä ruuvit takaisin kiinnittääksesi kannen takaisin pääkotelon pohjaan.

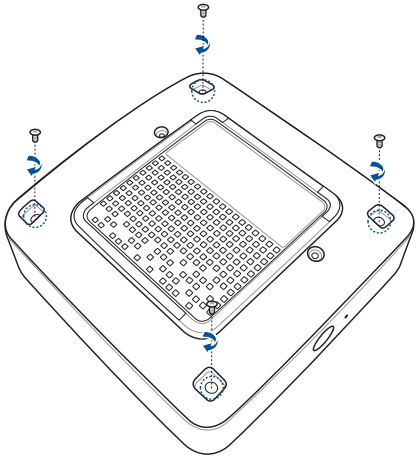

10. Aseta kumijalat takaisin kuhunkin ruuvinreikään.

TÄRKEÄÄ! Huomioi reiällisten kumijalkojen suuntaus kannessa ja painettu numero kussakin kumijalassa. Ne ilmaisevat järjestyksen, jota sinun on seurattava asettaessasi kumijalat takaisin paikkoihinsa. Katso lisätietoja seuraavasta kuvasta.

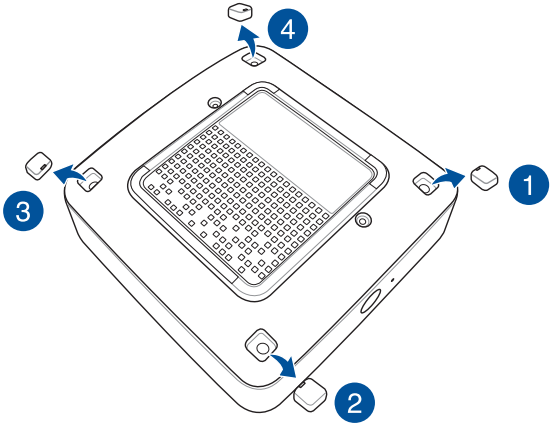

Liitteet

Turvallisuustietoja

VivoMini on suunniteltu ja testattu vastaamaan tietoteknisten laitteiden uusimpia turvallisuusstandardeja. Jos haluat kuitenkin varmistua turvallisuudesta, on tärkeää, että luet seuraavat turvallisuusohjeet.

Järjestelmän asettaminen

- Lue ja noudata kaikkia asiakirjojen ohjeita ennen kuin käytät järjestelmään.
- Älä käytä tätä laitetta lähellä vettä tai lämmönlähdettä.
- Aseta järjestelmä vakaalle pinnalle.
- Kotelon raot ovat tuuletusta varten. Älä tuki tai peitä näitä aukkoja. Varmista, että jätät järjestelmän ympärille riittävästi tilaa tuuletusta varten. Älä koskaan aseta mitään esineitä tuuletusaukkoihin.
- Käytä tätä tuotetta ympäristöissä, joissa ympäristölämpötila on välillä 0˚C (32˚F) ja 35˚C (95˚F).
- Jos käytät jatkojohtoa, varmista, että jatkojohtoon liitettyjen laitteiden kokonaisampeeriarvo ei ylitä johdon ampeeriarvoa.

Varovaisuus käytettäessä

- Älä tallo virtajohtoa äläkä pidä mitään sen päällä.
- Älä kaada vettä tai muita nesteitä järjestelmän päälle.
- Kun järjestelmä on sammutettu, vähäinen sähkövirta on edelleen päällä. Irrota aina virtajohto pistorasiasta ennen järjestelmän sammuttamista.
- Jos tuotteessa ilmenee seuraavia teknisiä ongelmia, irrota virtajohto ja ota yhteys pätevään sähköteknikkoon tai jälleenmyyjään.
  - Virtajohto tai pistoke on vahingoittunut.
  - Nestettä on kaatunut järjestelmään.
  - Järjestelmä ei toimi oikein vaikka noudatat käyttöohjeita.
  - Järjestelmä on pudotettu tai kotelo on vahingoittunut.
  - Järjestelmän suorituskyky muuttuu.

Litium-metalliakkua koskeva varoitus

VAROITUS: On olemassa räjähdysvaara, jos paristo on vaihdettu väärin. Korvaa vain samalla tai vastaavalla valmistajan suosittelemalla tyypillä. Hävitä käytetyt paristot valmistajan ohjeiden mukaisesti.

ÄLÄ PURA LAITETTA

Takuu ei koske tuotetta, jonka käyttäjä on purkanut

ÄLÄ heitä VivoMini kunnalliseen jätesäiliöön. Tämä tuote on suunniteltu siten, että sen osat voidaan käyttää uudelleen ja kierrättää. Rastilla ylivedetyn roskasäiliön symboli ilmoittaa, että tuotetta (sähkö-, elektroninen tuote ja elohopeaa sisältävä kennoakku) ei saa hävittää kunnallisjätteen mukana. Tarkista alueesi sähkölaitteita koskevat jätemääräykset.

Säädösilmoitukset

REACH

Yhdenmukaisesti REACH'in (Kemikalien rekisteröinti, kehitys, valtuutus, ja rajoitus) säädöksellisen puitteiden mukaan, julkaisimme tuotteissamme olevat kemialliset aineet ASUS REACH -websivustolla osoitteessa **http://csr.asus.com/english/REACH.htm**

ASUS-kierrätys/Takaisinottopalvelut

ASUS-kierrätys- ja takaisinotto-ohjelmat johtuvat sitoutumisestamme korkeimpiin ympäristömme suojelun standardeihin. Tarjottaessa ratkaisuja uskomme asiakkaidemme kykenevän vastuullisesti kierrättävän tuotteitamme, akkuja ja muita osia sekä pakkausmateriaaleja. Mene osoitteeseen **http://csr.asus.com/english/Takeback.htm** hakemaan yksityiskohtaisia tietoja kierrätyksestä eri alueilla.

Pinnoitehuomautus

TÄRKEÄÄ! Sähköeristyksen ja sähköturvallisuuden ylläpitämiseksi kannettavan tietokoneen runko on päällystetty eristävästi lukuun ottamatta sivuja, joilla IO-portit sijaitsevat.

FCC-lausunto

Tämä laite täyttää FCC sääntöjen kohdan 15. Käyttö täyttää seuraavat kaksi ehtoa:

- Tämä laite ei saa aiheuttaa haitallista häiriötä.
- Tämän laitteen tulee hyväksyä kaikki vastaanotettu häiriö, mukaan lukien häiriö, joka voi aiheuttaa ei-toivottuja toimintoja.

Tämä laite on testattu ja sen on havaittu toimivan digitaalilaitteiden luokan B rajoissa, jotka on määritelty FCC:n sääntöjen kohdassa 15. Nämä rajoitukset on suunniteltu antamaan kohtuullisen suojan vahingollisia sivuvaikutuksia vastaan kotikäytössä. Tämä laite tuottaa, käyttää ja voi säteillä energiaa radiotaajuudella, ja jos sitä ei ole asennettu tai käytetä ohjeiden mukaan, se voi aiheuttaa vahingollista häirintää radioliikenteelle. Kuitenkaan ei ole takeita siitä, ettei häirintää esiintyisi tietyissä asennuksissa. Jos tämä laite aiheuttaa vahingollista häirintää radio- tai televisiovastaanottimelle, joka voidaan havaita kytkemällä laite pois päältä ja päälle, silloin

käyttäjää suositellaan kokeilemaan häirinnän poistamista seuraavilla toimenpiteillä:

- Vaihda vastaanottimen antennin asentoa tai paikkaa.
- Lisää etäisyyttä laitteen ja vastaanottimen välillä.
- Liitä laite pistokkeeseen, joka kuuluu eri piiriin kuin vastaanottimen pistoke.
- Pyydä apua jälleenmyyjältä tai kokeneelta radio-/TV-teknikolta.

VAARA: Kaikki muutokset tai muunnelmat, joita ei ole nimenomaisesti hyväksytty vastuullisen osapuolen toimesta yhdenmukaiseksi, voivat mitätöidä käyttäjän valtuuden tämän laitteen käyttämiseen.

RF-altistuksen varoitus

Tämä laitteisto täytyy asentaa ja sitä täytyy käyttää toimitettujen ohjeiden mukaisesti. Lisäksi tätä lähetintä varten käytetyt antennit täytyy asentaa vähintään 20 cm:n päähän kaikista henkilöistä, eivätkä ne saa olla käytössä yhdessä tai samanpaikkaisesti minkään muun antennin tai lähettimen kanssa. Loppukäyttäjille ja asentajille täytyy toimittaa antennin mukana asennusohjeet ja lähettimen käyttöolosuhteet tyydyttävää RF-altistuksen yhdenmukaisuutta varten.

Vaatimustenmukaisuusvakuutus (R&TTE-direktiivi 1999/5/EY)

Seuraavat asiat on suoritettu ja niitä pidetään oleellisina ja riittävinä:

- Oleelliset vaatimukset kuten artikkelissa [Article 3]
- Suojavaatimukset terveyttä ja turvallisuutta varten kuten artikkelissa [Article 3.1a]
- Sähköturvallisuuden testaus kuten artikkelissa [EN 60950]
- Sähkömagneettisen yhteensopivuuden suojavaatimukset kuten artikkelissa [Article 3.1b]
- Sähkömagneettisen yhteensopivuuden testaaminen kuten artikkeleissa [EN 301 489-1] & [EN 301 489-17]
- Radiospektrin tehokas käyttö kuten artikkelissa [Article 3.2]
- Radiotestaussarja kuten artikkelissa [EN 300 328-2]

Ranskan rajoitetut langattoman taajuuskaistat

Joillakin Ranskan alueilla on rajoitettu taajuuskaista. Pahimmat maksimit valtuutettuna tehona sisällä ovat:

- 10 mW koko 2,4 GHz -kaistalle (2400 MHz–2483,5 MHz)
- 100 mW taajuuksille väliltä 2446,5 MHz ja 2483,5 MHz

HUOMAUTUS: Kanavat 10 – 13 käyttävät yksin kaistaa 2446,6 MHz – 2483,5 MHz.

Ulkokäyttöön on muutama mahdollisuus: Yksityisellä alueella tai julkisten henkilöiden yksityisellä alueella käyttö vaatii etukäteisvaltuutuksen puolustusministeriöltä, ja valtuutettu maksimiteho on 100 mW kaistalla 2446,5 – 2483,5 MHz. Käyttö ulkona julkisella alueella ei ole sallittua.

Alla luetelluilla alueilla koko 2,4 GHz -kaistalla:

- Valtuutettu maksimiteho sisällä on 100 mW
- Valtuutettu maksimiteho ulkona on 10 mW

Alueilla, jotka käyttävät kaistaa 2400 – 2483,5 MHz sallitaan EIRP, joka on alle 100 mW sisällä ja alle 100 mW ulkona:

01	Ain	02	Aisne	03	Allier
05	Hautes Alpes	08	Ardennes	09	Ariège
11	Aude	12	Aveyron	16	Charente
24	Dordogne	25	Doubs	26	Drôme
32	Gers	36	Indre	37	Indre et Loire
41	Loir et Cher	45	Loiret	50	Manche
55	Meuse	58	Nièvre	59	Nord
60	Oise	61	Orne	63	Puy du Dôme
64	Pyrénées Atlantique	66	Pyrénées Orientales	67	Bas Rhin
70	Haute Saône	71	Saône et Loire	75	Paris
82	Tarn et Garonne	84	Vaucluse	88	Vosges
89	Yonne	90	Territoire de Belfort	94	Val de Marne

Tämä vaatimus muuttuu todennäköisesti ajan myötä ja antaa käyttää langatonta verkkokorttia useammilla Ranskan alueilla. Tarkista viimeisimmät tiedot ART:lta (www.art-telecom.fr)

HUOMAUTUS: Langaton verkkokortti lähettää alle 100 mW, mutta yli 10 mW.

Kanadan viestintäviraston lausunto

Tämä digitaalilaite ei ylitä Luokan B digitaalilaitteille asetettuja radiokohinan rajoituksia, jotka on määritetty Kanadan viestintäviraston radiohäiriösäännöksissä.

Tämä luokan B digitaalinen laite on kanadalaisen ICES-003-normin mukainen.

CE-merkkivaroitus

CE-merkintä laitteille, joissa ei ole langatonta LAN/Bluetooth-toimintoa

Tämän laitteen toimitettu versio täyttää EY-direktiivit 2004/108/EY (sähkömagneettinen yhteensopivuus) ja 2006/95/EY (pienjännitedirektiivi).

CE-merkintä laitteille, joissa on langaton LAN/Bluetooth

Tämä laite täyttää Euroopan parlamentin ja komission direktiivin 1999/5/EY (9.3.1999) radio- ja telepäätelaitteista ja keskinäisestä yhdenmukaisuudesta.

Langaton käyttökanava eri alueilla

Pohjois-Amerikka	2.412-2.462 GHz	Ch01 - CH11
Japani	2.412-2.484 GHz	Ch01 - Ch14
Eurooppa ETSI	2.412-2.472 GHz	Ch01 - Ch13

ENERGY STAR –yhteensopiva tuote

ENERGY STAR on Yhdysvaltojen ympäristönsuojeluviraston ja Yhdysvaltojen energiaministeriön kanssa toimiva yhteistyöohjelma, joka auttaa meitä kaikkia säästämään rahaa ja suojelemaan ympäristöä energiatehokkailla tuotteilla ja käytännöillä.

Kaikki ASUS-tuotteet, joissa on ENERGY STAR-logo ovat yhteensopivia ENERGY STAR -standardin kanssa, ja niissä on virranhallintatoiminto oletuksena päällä. Monitori ja tietokone menevät automaattisesti unitilaan kymmenen ja kolmenkymmenen minuutin käyttämättömyyden jälkeen. Tietokone herätetään napsauttamalla hiirellä tai painamalla jotakin näppäimistön näppäintä.

Katso lisätietoja virranhallinnasta ja sen hyödyistä ympäristölle osoitteesta http://www.energy.gov/powermanagement. Katso lisäksi yksityiskohtaisia tietoja ENERGY STAR -yhteistyöohjelmasta osoitteesta http://www.energystar.gov.

HUOMAUTUS: Energy Star EI ole tuettu Freedos- ja Linux-pohjaisissa tuotteissa.

ASUS-yhteystiedot

ASUSTeK COMPUTER INC.

Osoite	15 Li-Te Road, Peitou, Taipei, Taiwan 11259
Puhelin	+886-2-2894-3447
Faksi	+886-2-2890-7798
Sähköposti	info@asus.com.tw
Verkkosivut	http://www.asus.com

Tekninen tuki

Puhelin	+86-21-38429911
Faksi	+86-21-58668722, ulk. 9101#
Verkkotuki	http://support.asus.com/techserv/techserv.aspx

ASUS COMPUTER INTERNATIONAL (Amerikka)

Osoite	800 Corporate Way, Fremont, CA 94539, USA
Puhelin	+1-510-739-3777
Faksi	+1-510-608-4555
Verkkosivut	http://usa.asus.com

Tekninen tuki

Tukifaksi	+1-812-284-0883
Yleinen tuki	+1-812-282-2787
Verkkotuki	https://support.asus.com/techserv/techserv.aspx

ASUS COMPUTER GmbH (Saksa ja Itävalta)

Osoite	Harkort Str. 21-23, D-40880 Ratingen, Germany
Faksi	+49-2102-959931
Verkkosivut	http://www.asus.com/de
Online-yhteystiedot	http://eu-rma.asus.com/sales

Tekninen tuki

Puhelin	+49-2102-5789555
Tukifaksi	+49-2102-959911
Verkkotuki	http://support.asus.com/techserv/techserv.aspx

Valmistaja:	ASUSTeK Computer Inc.	
	Puhelin:	+886-2-2894-3447
	Osoite:	4F, No. 150, LI-TE RD., PEITOU, TAIPEI 112, TAIWAN R.O.C
Valtuutettu edustaja Euroopassa	ASUSTeK Computer GmbH	
	Osoite:	HARKORT STR. 21-23, 40880 RATINGEN, GERMANY

EC Declaration of Conformity

IN SEARCH OF INCREDIBLE

We, the undersigned,

Manufacturer:	ASUSTeK COMPUTER INC.
Address:	4F, No. 150, LI-TE Rd., PEITOU, TAIPEI 112, TAIWAN
Authorized representative in Europe:	ASUS COMPUTER GmbH
Address, City:	HARKORT STR. 21-23, 40880 RATINGEN
Country:	GERMANY

declare the following apparatus:

Product name :	**VivoMini**
Model name :	**UN62,UN42**

conform with the essential requirements of the following directives:

☒**2004/108/EC-EMC Directive**

☒ EN 55022:2010+AC:2011	☒ EN 55024:2010
☒ EN 61000-3-2:2006+A2:2009	☒ EN 61000-3-3:2008
☐ EN 55013:2001+A1:2003+A2:2006	☐ EN 55020:2007+A11:2011

☒**1999/5/EC-R&TTE Directive**

☒ EN 300 328 V1.8.1(2012-06)	☒ EN 301 489-1 V1.9.2(2011-09)
☐ EN 300 440-1 V1.6.1(2010-08)	☐ EN 301 489-3 V1.4.1(2002-08)
☐ EN 300 440-2 V1.4.1(2010-08)	☐ EN 301 489-4 V1.4.1(2009-05)
☐ EN 301 511 V9.0.2(2003-03)	☐ EN 301 489-7 V1.3.1(2005-11)
☐ EN 301 908-1 V5.2.1(2011-05)	☐ EN 301 489-9 V1.4.1(2007-11)
☐ EN 301 908-2 V5.2.1(2011-07)	☒ EN 301 489-17 V2.2.1(2012-09)
☒ EN 301 893 V1.7.1(2012-06)	☐ EN 301 489-24 V1.5.1(2010-09)
☐ EN 302 544-2 V1.1.1(2009-01)	☐ EN 302 326-2 V1.2.2(2007-06)
☐ EN 302 623 V1.1.1(2009-01)	☐ EN 302 326-3 V1.3.1(2007-09)
☐ EN 50360:2001	☐ EN 301 357-2 V1.4.1(2008-11)
☒ EN 62479:2010	☐ EN 302 291-1 V1.1.1(2005-07)
☐ EN 50385:2002	☐ EN 302 291-2 V1.1.1(2005-07)
☒ EN 62311:2008	

☒**2006/95/EC-LVD Directive**

☒ EN 60950-1 / A12:2011	☐ EN 60065:2002 / A12:2011

☒**2009/125/EC-ErP Directive**

☐ Regulation (EC) No. 1275/2008	☒ Regulation (EC) No. 278/2009
☐ Regulation (EC) No. 642/2009	☒ Regulation (EC) No. 617/2013

☒**2011/65/EU-RoHS Directive**

Ver. 140331

☒**CE marking**

(EC conformity marking)

Position : **CEO**

Name : **Jerry Shen**

Signature : _____

Original Declaration Date: 06/10/2014

Corrected Declaration Date: 10/10/2014

Year to begin affixing CE marking: 2014

DECLARATION OF CONFORMITY

Per FCC Part 2 Section 2. 1077(a)

Responsible Party Name: **Asus Computer International**

Address: **800 Corporate Way, Fremont, CA 94539.**

Phone/Fax No: **(510)739-3777/(510)608-4555**

hereby declares that the product

Product Name : VivoMini

Model Number : UN62,UN42

Conforms to the following specifications:

☒ FCC Part 15, Subpart B, Unintentional Radiators

Supplementary Information:

This device complies with part 15 of the FCC Rules. Operation is subject to the following two conditions: (1) This device may not cause harmful interference, and (2) this device must accept any interference received, including interference that may cause undesired operation.

Representative Person's Name : **Steve Chang / President**

Signature :

Date : **Oct. 06, 2014**

Ver. 140331